PREMIER | SLIM LINE

# SLIDING DOORS

ประตูอลูมิเนียมบานเลื่อน บานแขวน รุ่นสลิมไลน์ พรีเมียร์
สำหรับงานประตูอลูมิเนียมภายใน

CALL CENTER
089 9189908

Vol.2024-1
www.aluminiumpremier.com

## PERFORMANCE

### Sliding / บานเลื่อน

| | |
|---|---|
| MAX Panel Height<br>ความสูง / บาน | 2,700 mm. |
| MAX Panel Width<br>ความกว้าง / บาน | 1,000 mm. |
| **Glass**<br>รองรับกระจกหนา | 6-8 mm. |

### Hanging / บานแขวน

| | |
|---|---|
| MAX Panel Height<br>ความสูง / บาน | 2,400 mm. |
| MAX Panel Width<br>ความกว้าง / บาน | 1,000 mm. |
| **Glass**<br>รองรับกระจกหนา | 6-8 mm. |

## DESIGN OPTIONS

Sliding Doors

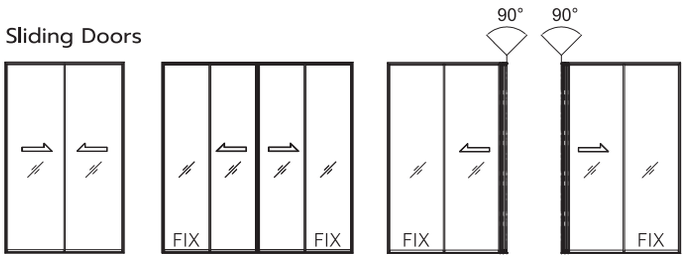


Hanging Doors (soft close)

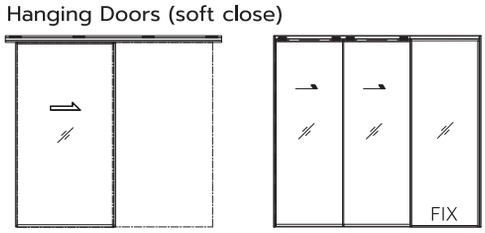

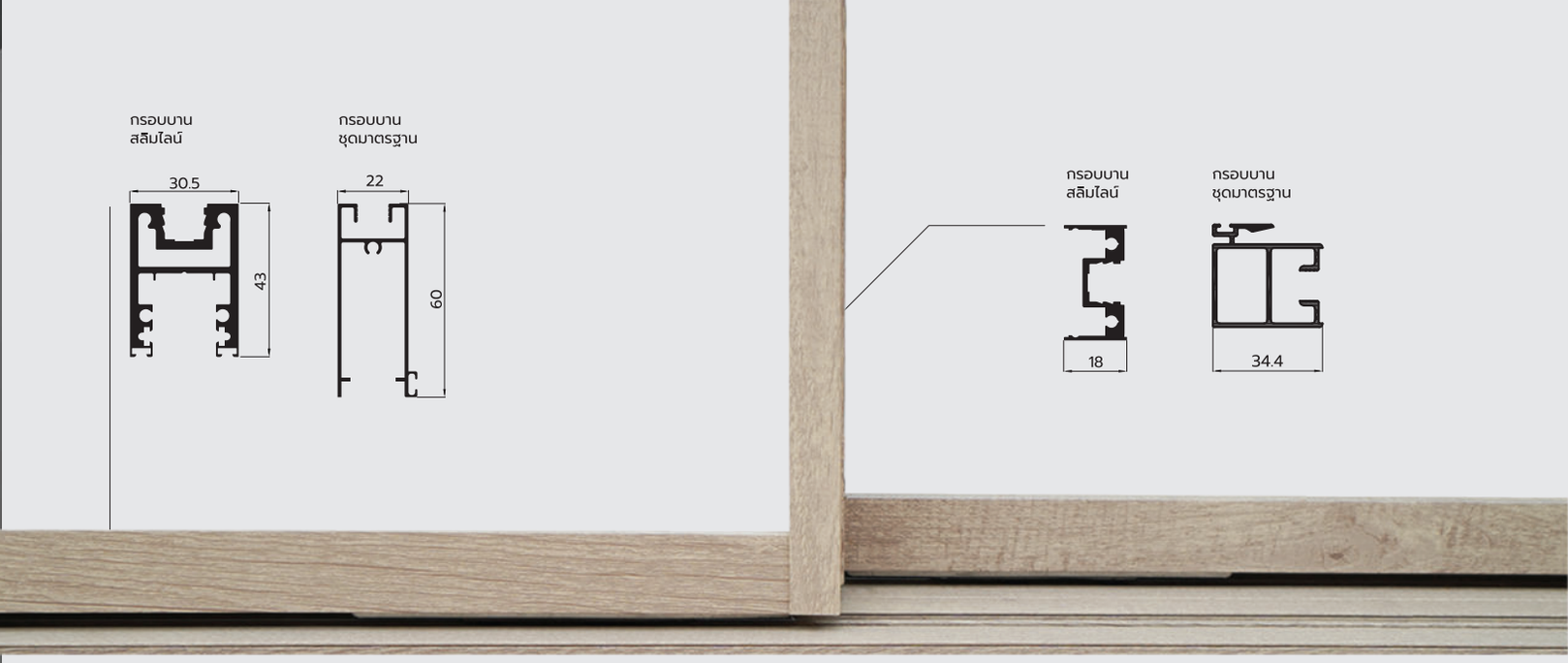


# DESIGN SLIM

ชุดบานเลื่อนสลิมไลน์ ถูกออกแบบให้มีกรอบบานที่สลิม โดยเสาเกี่ยวมีความหนาเพียง 18 มม.
ซึ่งชุดประตูทั่วไปจะมีความหนาที่ 34-50 มม.

## มีมือจับในตัว

#บานภายใน อลูมิเนียมพรีเมียร์

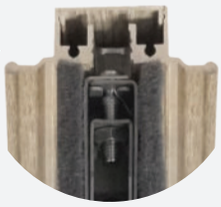

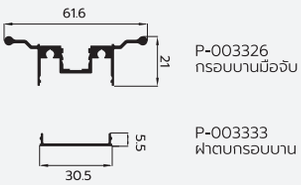


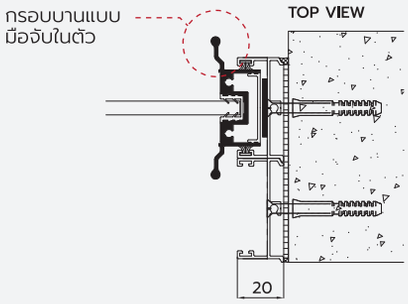

## SOFT CLOSE

เปิด-ปิด แบบนุ่มนวล
(สำหรับชุดบานแขวน)

## ไม่มีเฟรมล่าง

เดินไม่สะดุด
สะดวกในการเคลื่อนย้ายสิ่งของ

## SLIM

เสากุญแจซ่อนในเฟรมข้าง
เพื่อเพิ่มความสลิมให้กับบาน

เฟรมล่าง และ เฟรมบน-ข้าง สามารถ

## ต่อรางได้ไม่จำกัด

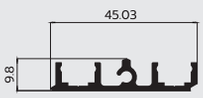


P-003388
เฟรมล่าง

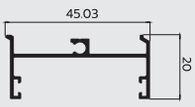


P-003398
เฟรมบน-ข้าง

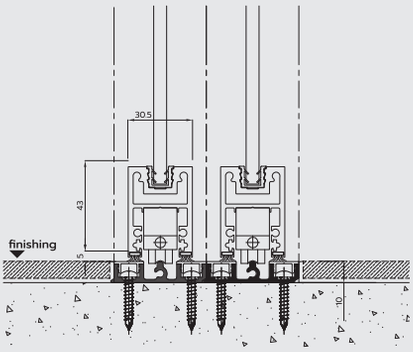


Sliding Doors

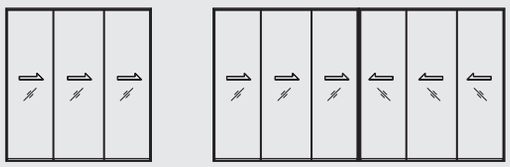

รางที่ 1 รางที่ 2 รางที่ 3

# SHOP DRAWING SLIDING

## FRONT VIEW

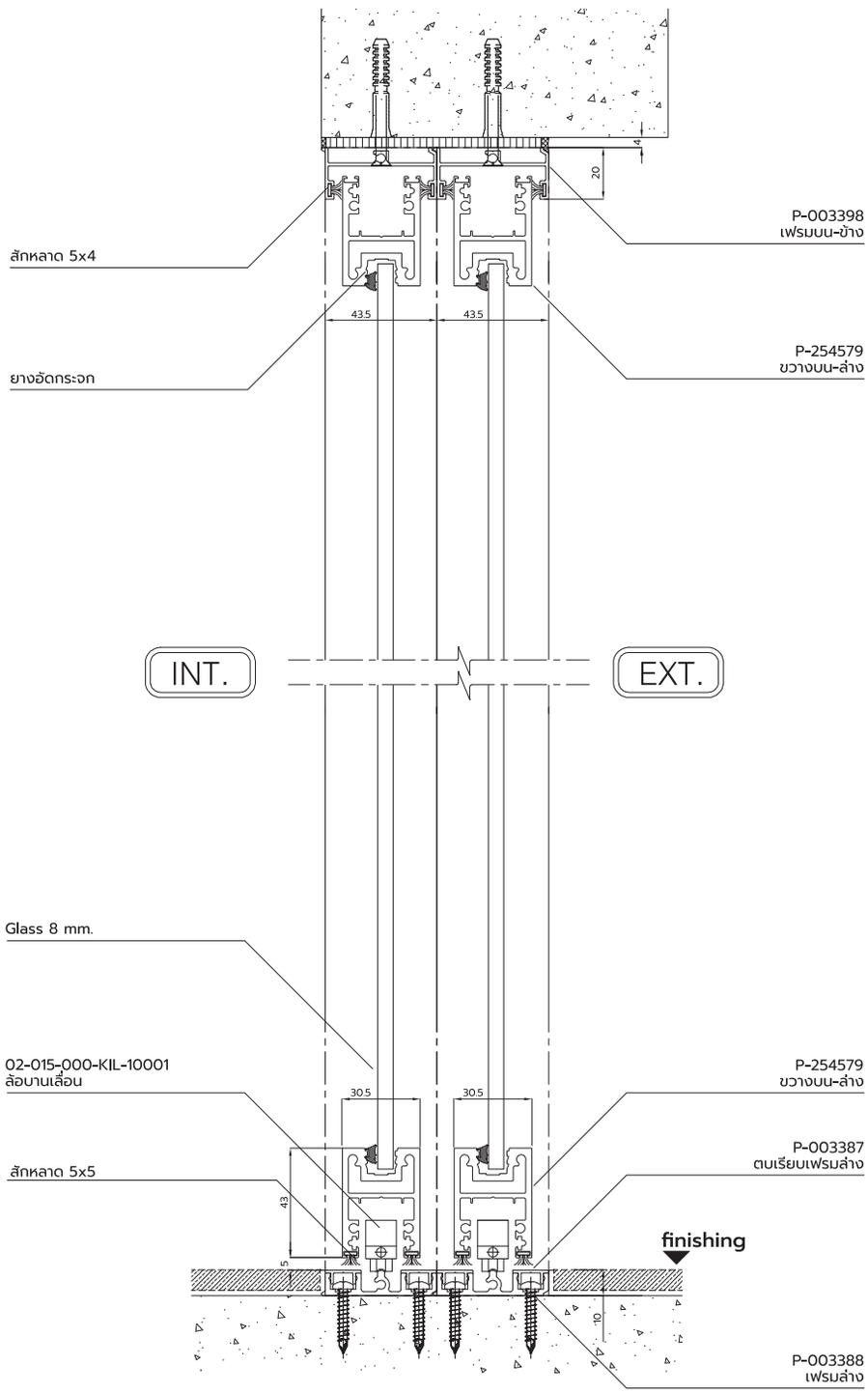

# SLIDING DOORS

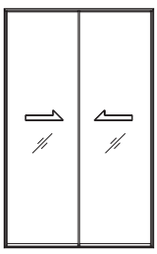

TOP VIEW

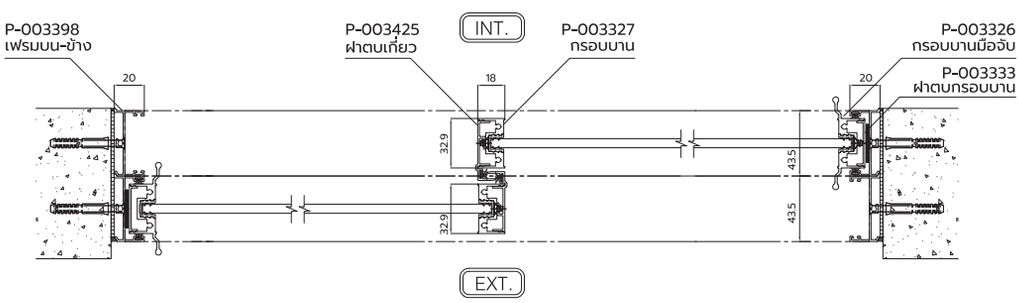

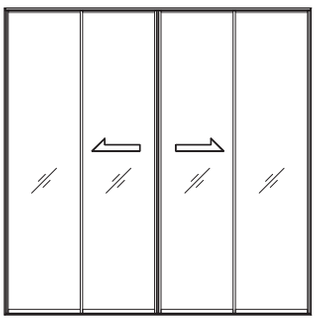

SLIM LINE

# SLIDING DOORS
# 4 PANEL

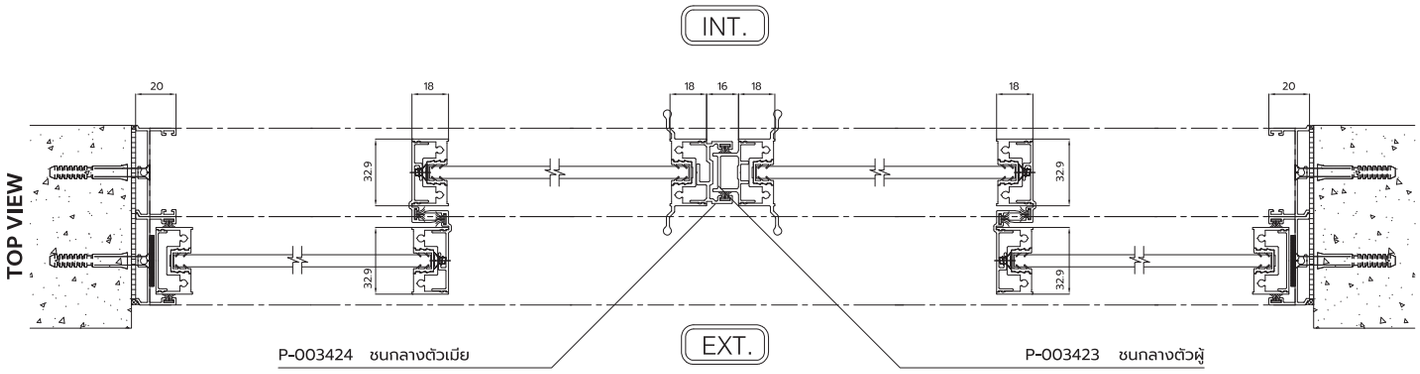
INT.
TOP VIEW
20
18
18
16
18
18
20
32.9
32.9
32.9
32.9
EXT.
P-003424 ชนกลางตัวเมีย
P-003423 ชนกลางตัวผู้

SLIM LINE

# SLIDING DOORS CORNER

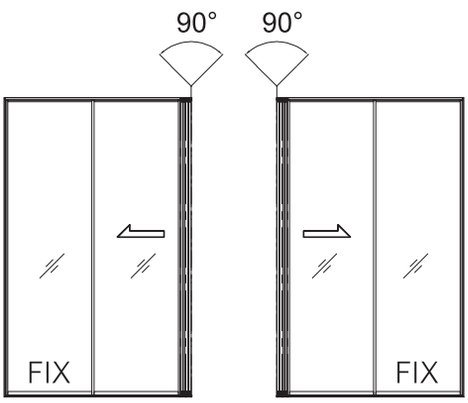


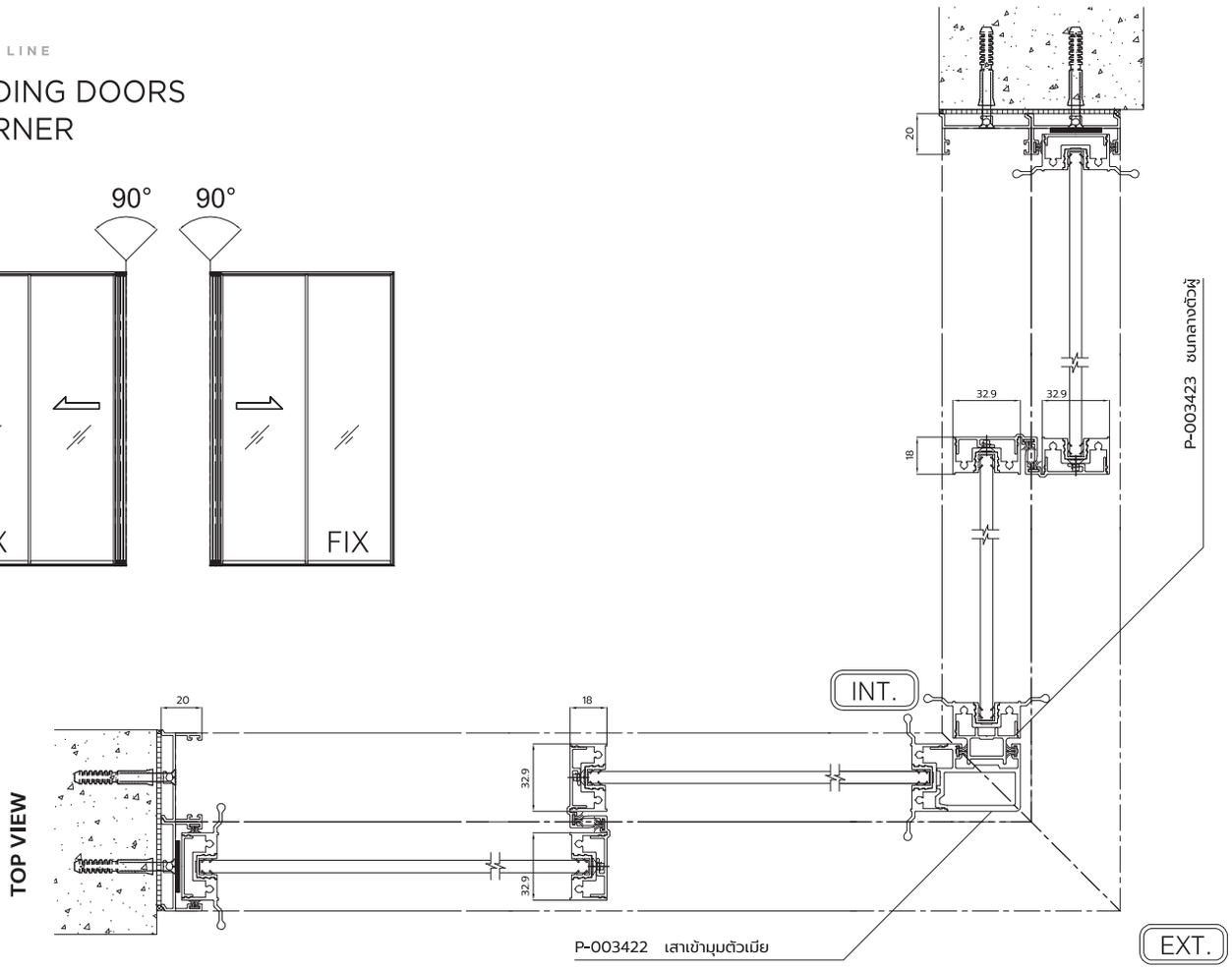

SLIM LINE

# SHOP DRAWING HANGING DOORS

## FRONT VIEW

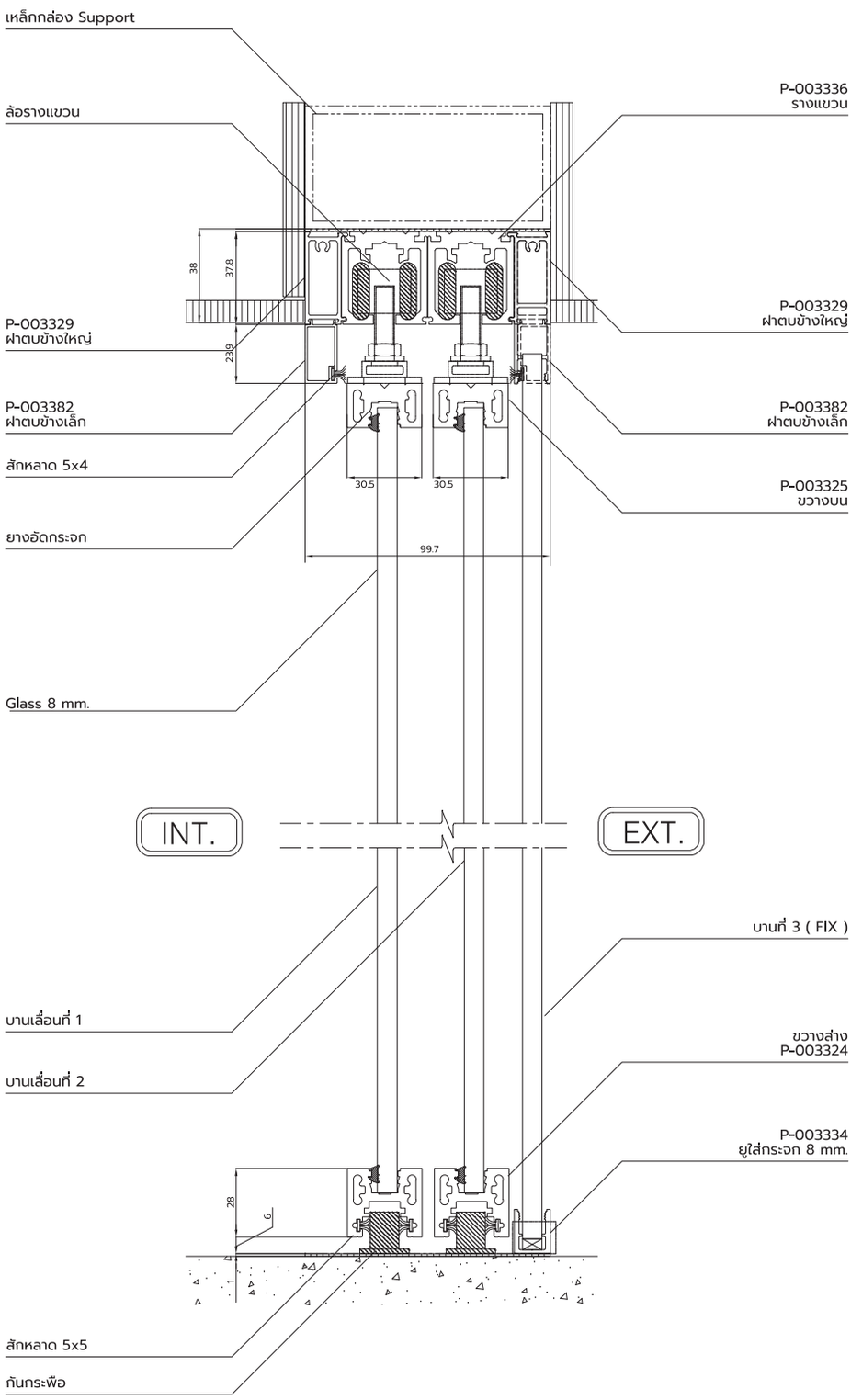

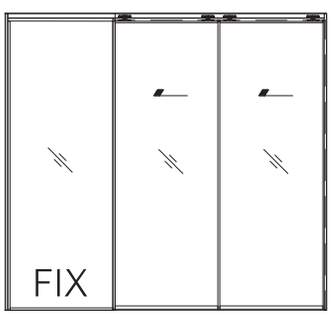


SLIM LINE

# HANGING DOORS
# 3 PANEL

TOP VIEW

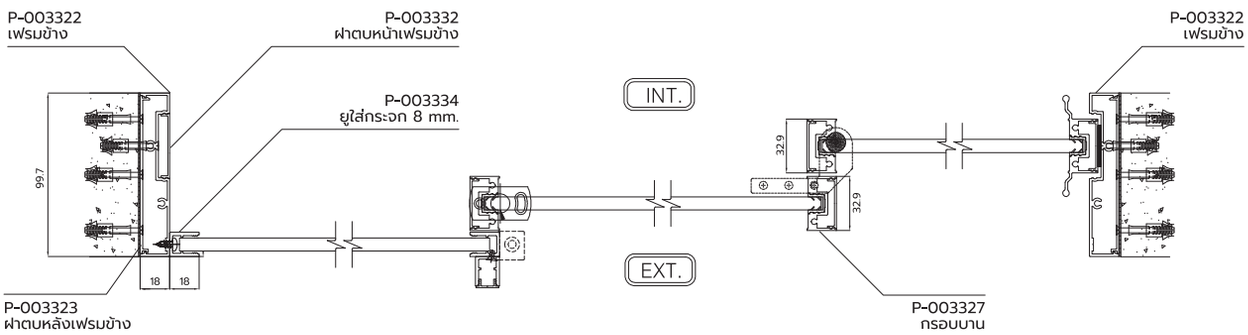
P-003322
เฟรมข้าง
P-003332
ฝาตบหน้าเฟรมข้าง
P-003334
ยูใส่กระจก 8 mm.
P-003323
ฝาตบหลังเฟรมข้าง
99.7
18
18
INT.
EXT.
32.9
32.9
P-003327
กรอบบาน
P-003322
เฟรมข้าง

# SLIM LINE SECTIONS

## ล้อล่าง

| รูป | Section No. | ชื่อ | ความหนา มม. | ความยาว ม. | น้ำหนัก/เส้น สีชุบ | น้ำหนัก/เส้น สีพ่น |
|---|---|---|---|---|---|---|
| 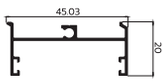 | P-003398 | เฟรมบน-ข้าง | - | 6.40 | 2.20 - 2.83 | 2.42 - 3.14 |
| | P-003388 | เฟรมล่าง | - | 6.40 | 2.64 - 3.18 | 2.86 - 3.45 |
| | P-003387 | ตบเรียบเฟรมล่าง | - | 6.40 | 0.62 - 0.81 | 0.66 - 0.87 |
| 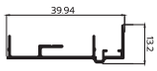 | P-003425 | ฝาตบเกี่ยว | - | 6.40 | 1.67 - 2.17 | 1.82 - 2.36 |
| 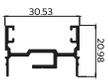 | P-003424 | ชนกลางตัวเมีย | - | 6.40 | 2.27 - 2.87 | 2.46 - 3.11 |
| 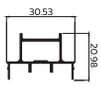 | P-003423 | ชนกลางตัวผู้ | - | 6.40 | 2.05 - 2.61 | 2.21 - 2.81 |
| 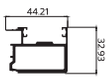 | P-003422 | เสาเข้ามุมตัวเมีย | - | 6.40 | 5.73 - 6.73 | 6.12 - 7.14 |

## รางแขวน

| รูป | Section No. | ชื่อ | ความหนา มม. | ความยาว ม. | น้ำหนัก/เส้น สีชุบ | น้ำหนัก/เส้น สีพ่น |
|---|---|---|---|---|---|---|
| | P-003336 | รางแขวน บานเลื่อนภายใน | - | 6.40 | 7.39 - 8.35 | 7.88 - 8.82 |
| 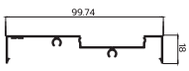 | P-003322 | เฟรมข้าง บานเลื่อนภายใน | - | 6.40 | 4.41 - 5.42 | 4.80 - 5.91 |
| | P-003332 | ฝาตบหน้าเฟรมข้าง บานเลื่อนภายใน | - | 6.40 | 1.13 - 1.46 | 1.24 - 1.61 |
| 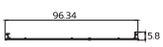 | P-003323 | ฝาตบหลังเฟรมข้าง บานเลื่อนภายใน | - | 6.40 | 2.61 - 3.25 | 2.85 - 3.59 |
| 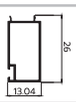 | P-003382 | ฝาตบข้างเล็ก บานเลื่อนภายใน | - | 6.40 | 1.37 - 1.85 | 1.48 - 2.00 |
| 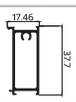 | P-003329 | ฝาตบข้างใหญ่ บานเลื่อนภายใน | - | 6.40 | 2.79 - 3.47 | 3.00 - 3.70 |
| 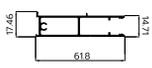 | P-003328 | ตัวตบบานฟิก บานเลื่อนภายใน | - | 6.40 | 4.03 - 4.99 | 4.34 - 5.35 |
| | P-003334 | ยูใส่กระจก 8 mm. | - | 6.40 | 1.71 - 2.06 | 1.83 - 2.20 |
| 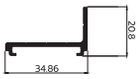 | P-003335 | ขอเกี่ยวรางแขวน | - | 6.40 | 2.16 - 2.57 | 2.33 - 2.78 |

# SLIM LINE SECTIONS

**กรอบบาน**

| รูป | Section No. | ชื่อ | ความหนา มม. | ความยาว ม. | น้ำหนัก/เส้น สีชุบ | น้ำหนัก/เส้น สีพ่น |
|---|---|---|---|---|---|---|
| 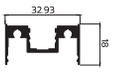  | P-003327 | กรอบบาน | - | 6.40 | 2.90 - 3.46 | 3.11 - 3.70 |
| 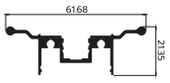  | P-003326 | กรอบบานมือจับ | - | 6.40 | 3.84 - 4.57 | 4.14 - 4.93 |
| 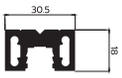  | P-003325 | ขวางบน | - | 6.40 | 5.67 - 6.30 | 6.01 - 6.62 |
| 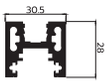  | P-003324 | ขวางล่าง (สำหรับบานแขวน) | - | 6.40 | 6.48 - 7.34 | 6.90 - 7.72 |
| | P-254579 | ขวางบน-ล่าง (สำหรับบานเลื่อน) | - | 6.40 | 7.50 - 8.80 | 7.84 - 9.02 |
| | P-003333 | ฝาตบกรอบบาน | - | 6.40 | 0.98 - 1.25 | 1.06 - 1.37 |

# SLIM LINE HARDWARE

**1**

**02-013-09133-001**
ยางกันชน สีดำ 1/2" @1.5

**2**

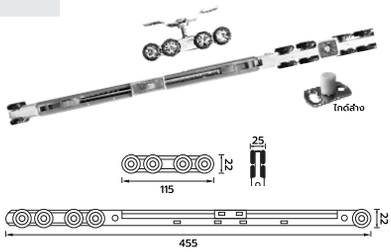


**02-009-09120-001**
ล้อแขวน Wisdom soft close 2 way (พร้อมไกด์ล่าง) รับน้ำหนัก Max = 80 kg.
**ความกว้างบานไม่ต้องต่ำกว่า 590 mm.

**3**

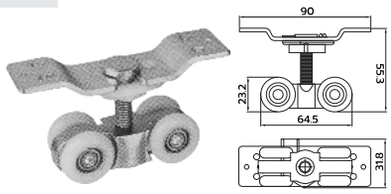


**02-009-09122-001**
ล้อแขวนบานเลื่อน M80 (Temax)
รับน้ำหนัก Max = 60 kg.

**4**

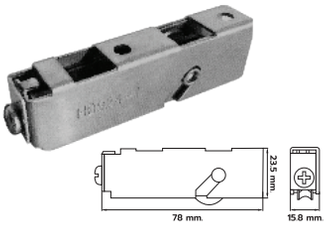


**02-HD-0-HD924-1**
ล้อบานเลื่อนเดียว02 (สีมิลล์)
รับน้ำหนัก Max = 50 kg.

**5**

**02-002-03119-001**
ตัวจูงซ้าย PT Handle (มองใน)

**6**

**02-002-03120-001**
ตัวจูงขวา PT Handle (มองใน)

# FOLLOW PREMIER ON SOCIAL MEDIA

Aluminium Premier
สำหรับผู้ออกแบบและเจ้าของบ้าน

ประตู-หน้าต่าง Premier
สำหรับช่างอลูมิเนียม

line official account
@premier-alu

## PREMIER SERVICE

หาช่างติดตั้ง และประเมินราคาแบบประตูหน้าต่าง
หาซื้อสินค้าอลูมิเนียมเส้น ทุกแบบ ทุกขนาด
ถอดเส้น ถอดแบบ เพื่อสั่งซื้อ
อบรมสอนประกอบ ผลิตภัณฑ์ของพรีเมียร์

Call Center
089 918 9908
www.aluminiumpremier.com

# SLIM LINE

line official account
@premier-alu

PREMIER

บริษัท โกลด์สตาร์เมททอล จำกัด
88 หมู่ 5 ถ.เศรษฐกิจ 1 ต.คลองมะเดื่อ อ.กระทุ่มแบน จ.สมุทรสาคร 74110

089 918 9908
www.aluminiumpremier.com